SP50

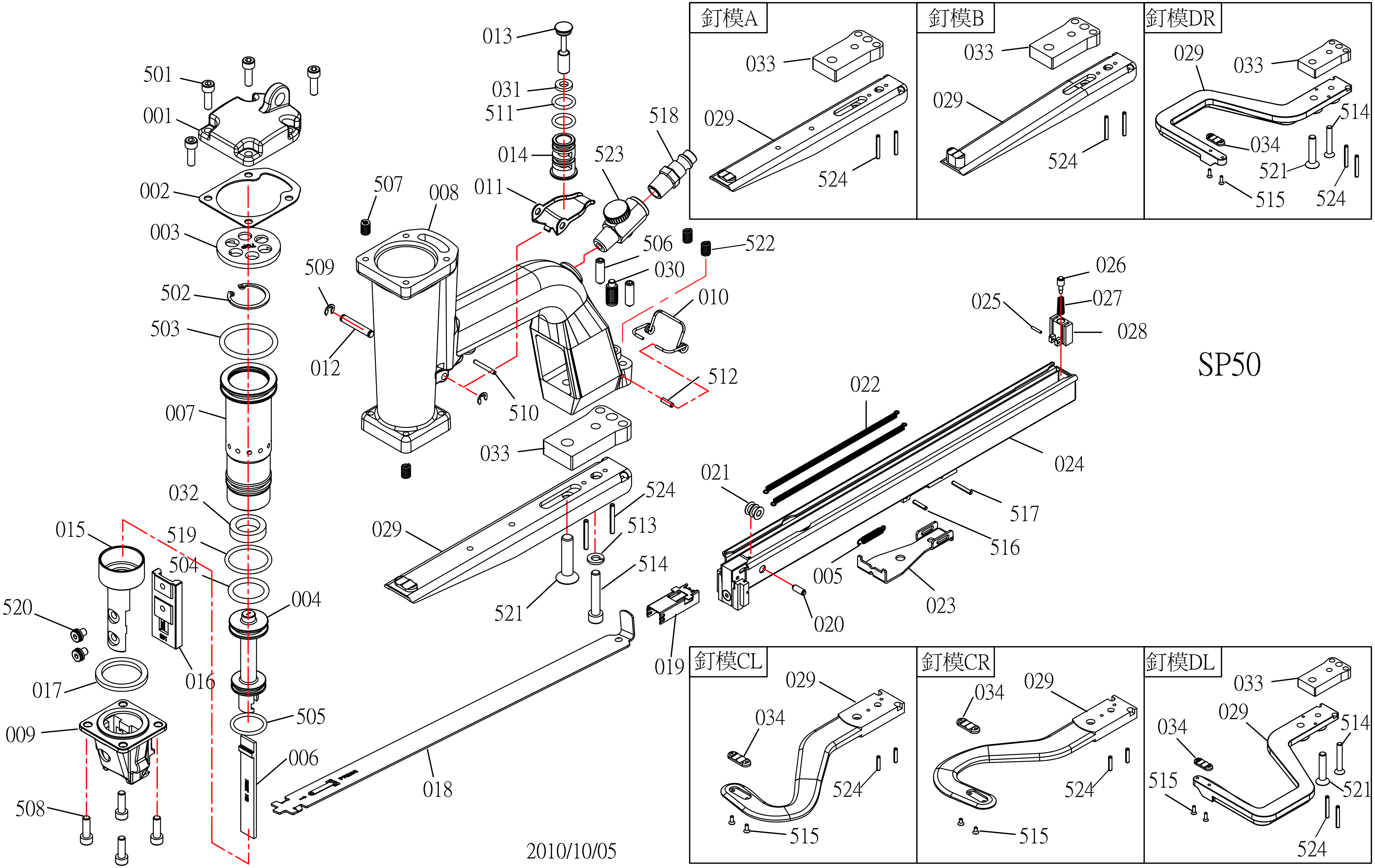

501
001
002
003
502
503
007
032
519
504
004
505
006
015
520
017
009
508
016
013
031
511
014
523
518
507
008
011
509
012
510
506
030
522
010
512
033
029
524
513
514
521
018
019
021
022
024
517
516
005
023
020
025
026
027
028
釘模A
033
029
524
釘模B
033
029
524
釘模DR
029
033
514
034
521
515
524
釘模CL
029
034
524
515
釘模CR
029
034
524
515
釘模DL
033
034
029
514
515
521
524

2010/10/05